ZASUWA KLINOWA KOŁNIERZOWA PN16 SZEREG 14

2100

GJS-500-7

Zastosowanie

Woda przeznaczona do spożycia przez ludzi. W instalacjach przemysłowych, ściekowych oraz instalacjach innych płynów obojętnych chemicznie

Dopuszczenie

Państwowy Zakład Higieny Warszawa.

Dane techniczne

Ciśnienie robocze PN16.
Temp. max. 40°C - dla wody
Temp. Max. 70°C - dla innych płynów
Przyłącze kołnierzowe zgodnie z PN-EN 1092-2.
Długość zabudowy zgodnie z PN-EN 558+A1.
Maksymalny moment zamknięcia MOT=1xDN [Nm].
Wymagania i badania wg PN-EN 1074 - 1 i 2
Armatura Przemysłowa PN-EN 1171

Cechy konstrukcyjne

- Pełny, gładki i wolny od zagłębień przelot.
- Możliwość wymiany uszczelnienia trzpienia zasuwy pod pełnym ciśnieniem przy dowolnym położeniu klina.
- Wkrętka mosiężna uszczelnienia trzpienia zasuwy (wymienna) zabezpieczona przed wykręceniem pierścieniem ze stali nierdzewnej, umieszczonym wewnątrz pokrywy pod uszczelką górną.
- Trzpień ze stali nierdzewnej z gwintem walcowanym, w strefie uszczelnienia pozbawiony nacięć, umożliwiający współpracę z oringami umieszczonymi we wkrętce.
- Kadłub, pokrywa i klin wykonane z żeliwa sferoidalnego gat. EN-GJS 500-7.
- Klin nawulkanizowany wewnątrz i zewnątrz gumą EPDM lub NBR o twardości 70±5°Sh. prowadzony metodą wpust wypust w kadłubie zasuwy.
- Nakrętka zawieszenia klina na trzpieniu – niewymienna, wykonana z mosiądzu, zaprasowana w klinie zasuwy.
- Uszczelnienia statyczne wykonane z gumy EPDM, dynamiczne z gumy NBR.
- Śruby łączące pokrywę z kadłubem - gwinty nieprzelotowe, całkowicie zabezpieczone przed korozją masą parafinowo-woskową.
- Zabezpieczenie wewnętrzne i zewnętrzne przed korozją farbą proszkową epoksydową RAL 5005 o grubości min. 250µm i odporności na przebicie 3kV

Nr	Część	Materiały
1	Trzpień	stal nierdzewna 1.4021
2	Pokrywa	żeliwo sferoidalne EN-GJS 500-7
3	Kadłub	żeliwo sferoidalne EN-GJS 500-7
4	Uszczelka	guma EPDM / NBR
5	Pierścień zabezpieczający	stal nierdzewna 1.4301
6	Wkrętka	Mosiądz
7	O-ring	guma EPDM / NBR
8	O-ring	guma EPDM / NBR
9	Podkładka dolna	Poliamid PA6
10	Uszczelka dolna	guma EPDM / NBR
11	Śruba pokrywy	stal ocynk lub nierdzewna
12	Nakrętka oporowa	Mosiądz
13	Uszczelka pokrywy	guma EPDM / NBR
14	Nakrętka	Mosiądz
15	Klin	żeliwo sferoidalne EN-GJS 500-7 guma EPDM / NBR

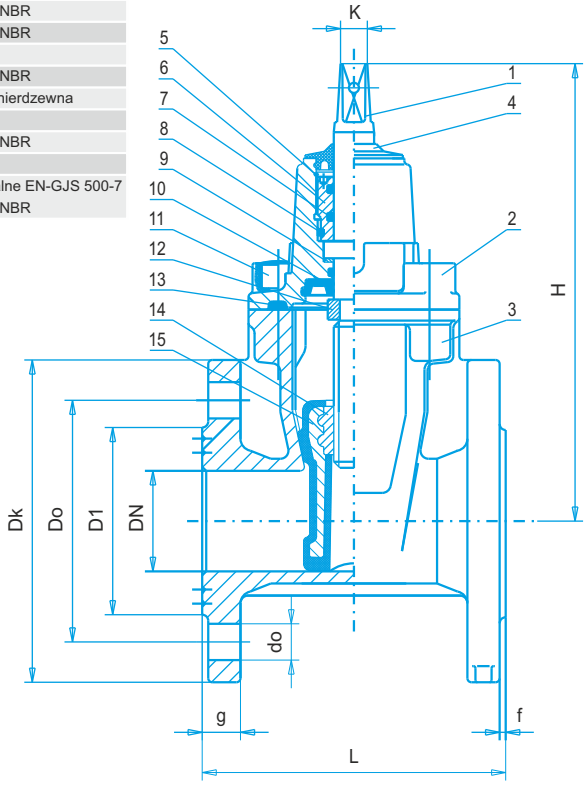

DN	H	L	K	Dk	Do 1,0MPa	Do 1,6MPa	D1	g	f	n 1,0MPa	n 1,6MPa	do 1,0MPa	do 1,6MPa	masa (kg)	nr katalogowy
40	220	140	14	150	110		83	19	3	4		19		9,2	2151
50	235	150	14	165	125		102	19	3	4		19		10,7	2155
65	270	170	17	185	145		118	19	3	4		19		15,4	2160
80	290	180	17	200	160		138	19	3	8/4		19		17,2	2165/2166
100	330	190	19	220	180		158	19	3	8		19		22,0	2170
125	365	200	19	250	210		184	19	3	8		19		28,0	2175
150	400	210	19	285	240		212	19	3	8		23		33,3	2180
200	490	230	24	340	295		268	20	3	8	12	23		60,0	2185
250	580	250	27	400	350	355	320	22	3	12		23	28	98,0	2190
300	655	270	27	455	400	410	370	24,5	4	12		23	28	125,0	2195

Uwaga: Dane zawarte w katalogu mogą ulec zmianie w wyniku ciągłych zmian i postępu technicznego.