Zawór klapowy zwrotny
kołnierzowy

ŚCIEKI WODA

Na zdjęciu DN100

Opis wyrobu:

- Prosty i pełny przelot
- Zwarta zabudowa, wysoki stopień szczelności
- Nie wymaga konserwacji
- Klapa, wałek i sworzeń wykonana z 1.4027 PN-EN 10088:2014
- Pierścień kadłuba wykonany z 1.4021 PN-EN 10088:2014
- Połączenia kołnierzowe i przyłącz wg. PN-EN 1092-2:1999 (DIN 2501) ,ciśnienie PN 10,16
- Długość zabudowy szereg 48 wg PN-EN 558+A1:2012, (DIN 3202)
- Korpus i pokrywa z żeliwa szarego EN-GJL 250 PN-EN 1561:2012
- Uszczelnienie pokrywy - grafit
- Ochrona antykorozyjna powłoką na bazie żywicy epoksydowej, minimum 250 mikronów wg normy DIN 30677
- Śruby łączące pokrywę z korpusem ocynkowane lub ze stali nierdzewnej
- Znakowanie zaworu odpowiada wymaganiom normy: PN-EN 19:2005, PN-EN 1074:2002

Zastosowanie:

Instalacje ścieków, wody opadowej, pary wodnej, przemysłowej oraz inne płynów obojętnych chemicznie o ciśnieniu roboczym do 1.6 MPa i zakresie temperatur od -20°C do +300°C

Testy:

Próba ciśnieniowa wodą zgodna z PN-EN 1074-1:2002, PN-EN 1074-3:2002, PN-EN 12266-1:2012
wytrzymałość korpusu 1,5 x PN
szczelność zamknięcia 0,5 bar do 1,1 x PN

Montaż:

Zgodny z poniższym schematem

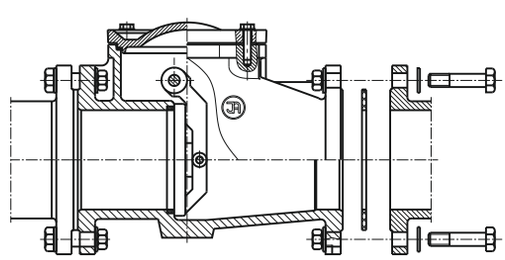

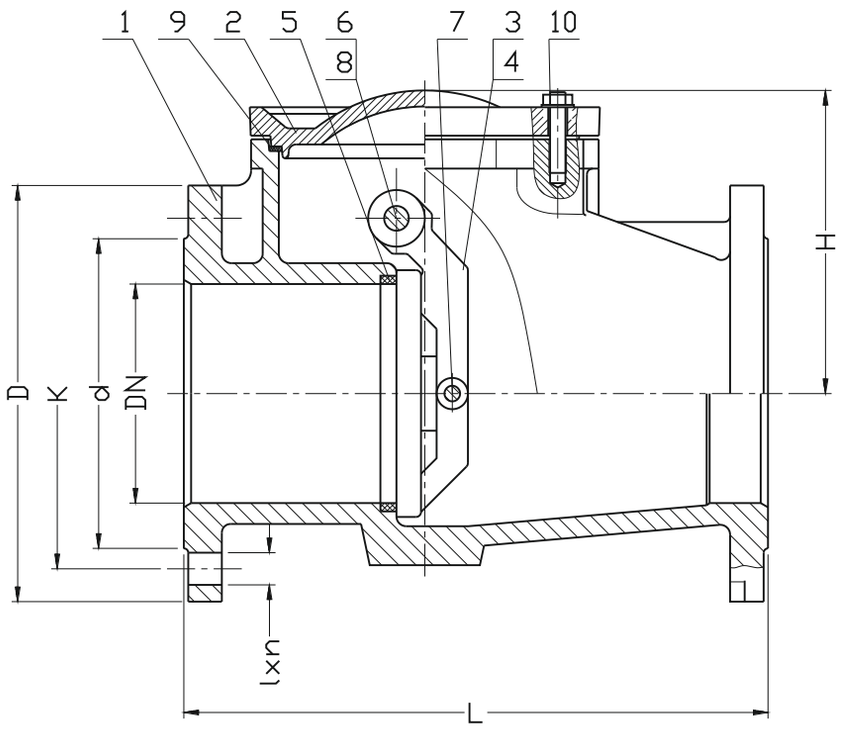

Nr	Część	Materiał
1	Korpus	Żeliwo szare EN-GJL-250 PN-EN 1561:2012
2	Pokrywa	Żeliwo szare EN-GJL-250 PN-EN 1561:2012
3	Dźwignia klapy	Żeliwo sferoidalne EN-GJS-500-7 PN-EN 1563:2012
4	Klapa	Stal nierdzewna 1.4027 PN-EN 10088-1:2014 Brąz G-CuSn10-B
5	Pierścień kadłuba	Stal nierdzewna 1.4006 PN-EN 10088-1:2014
6	Wałek	Stal nierdzewna 1.4021 Mosiądz CuZnPb2 PN-EN 10088-1:2014
7	Sworzeń klapy	Stal nierdzewna 1.4021 Mosiądz CuZnPb2 PN-EN 10088-1:2014
8	Tulejka wałka	CuSn10-B PN-EN 1982:2010
9	Uszczelka	Grafit -CrNiSt,
10	Śruba	DIN 6912:2009

DN	PN	L	H	D	d	K	l x n	Masa
[mm]	[bar]	[mm]						[kg]
40	16	180	119	150	88	110	19x4	9
50	16	200	120	165	102	125	19x4	11
65	16	240	141	185	122	145	19x4	15
80	16	260	168	200	138	160	19x8/(4)*	21
100	16	300	175	220	158	180	19x8	32
125	16	350	199	250	188	210	19x8	46
150	16	400	217	285	212	240	23x8	60
200	16	500	277	340	268	295	23x8(12)*	120
250	16	600	337	405	320	355	28x12	180
300	16	700	374	460	370	410	28x12	250

*) - 10 bar

Ze względu na ciągły rozwój firmy zastrzegamy sobie prawo do modyfikacji produkowanych wyrobów.

Fabryka Armatur JAFAR SA
ul. Kadyiego 12; 38-200 Jasło
www.jafar.com.pl
telefon: +48 13 442 96 11
+48 13 442 90 41
fax: +48 13 493 95 66
+48 13 442 96 21
jafar@jafar.com.pl
export@jafar.com.pl