Króciec
z zamkiem kłowym

WODA

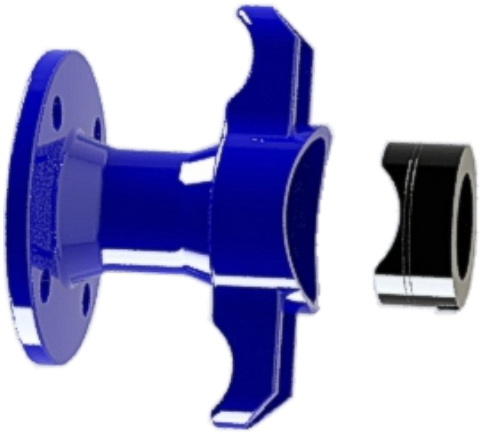

Króciec 3050

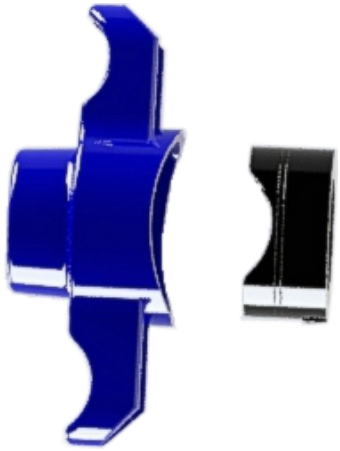

Króciec 3100

Opis wyrobu:

- Prosty przelot króćca, bez przewężeń
- Korpus z żeliwa sferoidalnego EN-GJS 400-15
- Uszczelka kształtowa równomiernie doszczelnia otwór rury do korpusu króćca
- Uszczelka posiada pozycjoner w gnieździe eliminujący nieprawidłowe osadzenie w korpusie
- Kieł bez wycięć ułatwiający montaż opaski
- Możliwość wykonania przyłącza pod ciśnieniem(konieczne zastosowanie zasuwy odcinającej i aparatu do nawiercania)
- Połączenia gwintowane 2”– gwint rurowy calowy wg. PN-EN 10226-1 :2006 ,ciśnienie PN16 w przelocie DN50 (dotyczy 3100)
- Połączenia kołnierzowe i przyłącz wg. PN-EN 1092-2:1999 (DIN 2501), ciśnienie PN16 (dotyczy 3050)
- Ochrona antykorozyjna powłoką na bazie żywicy epoksydowej, minimum 250 mikronów wg normy PN-EN ISO 12944-5:2009
- Długość zabudowy wg dokumentacji producenta JAFAR
- Znakowanie króćca odpowiada wymaganiom normy: PN-EN 19:2005, PN-EN 1074:2002

Zastosowanie:

W instalacjach wodociągowych, wody pitnej oraz innych płynów obojętnych chemicznie o ciśnieniu roboczym 1.6 MPa i w zakresie temperatur do +70°C

Testy:

Próba ciśnieniowa wodą zgodna z PN-EN 1074-1:2002, PN-EN 1074-2:2002, PN-EN 12266-1:2012
wytrzymałość korpusu 1,5 x PN

Wersje wykonania:

Z żeliwa sferoidalnego EN-GJS 500-7

Montaż:

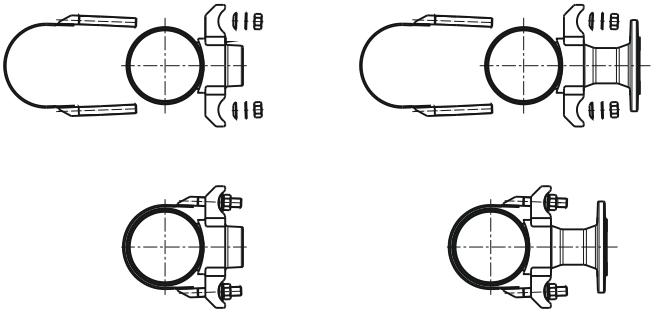

3050

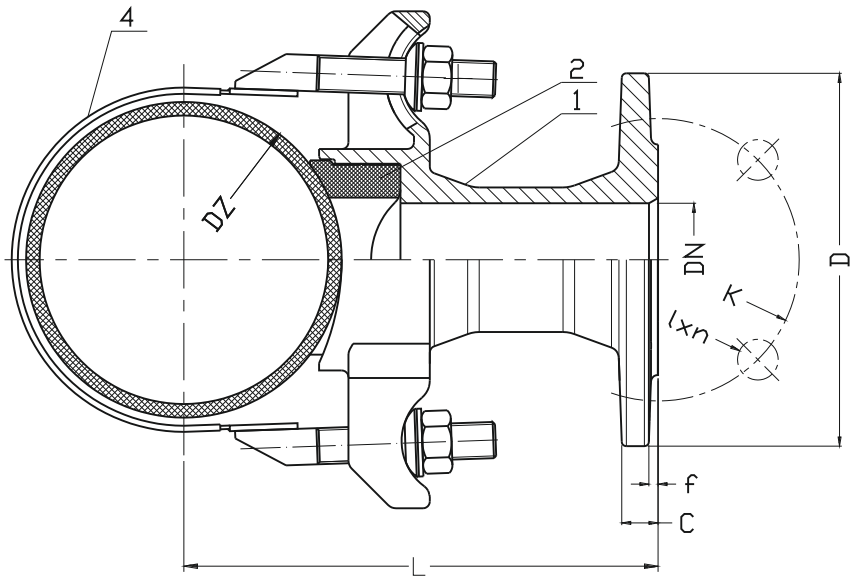

Nr	Część	Materiał
3050, 3100		
1	Korpus	Żeliwo sferoidalne EN-GJS 400-15 PN-EN 1563:2012
2	Uszczelka rury	Guma EPDM PN-ISO 1629:2005
3	Uszczelka gniazda	Guma EPDM PN-ISO 1629:2005
3330		
4*	Opaska montażowa	Stal nierdzewna PN-EN 10088-1:2014 Guma EPDM PN-ISO 1629:2005

* - Uzupełnienie wyrobu, oferowane z króćcem bądź osobno

DN	K	Dz	D	l x n	L_2	C	f	Ilość opasek
[mm]								[szt]
50	125	90-738	165	19x4	140+Dz/2	16	3	1
80	160	125-700	200	19x8	135+Dz/2	17		2
100	180	150-500	220	19x8				
		500-800						
150	240	300-500	300	23x8		19		3
		500-900						

3100

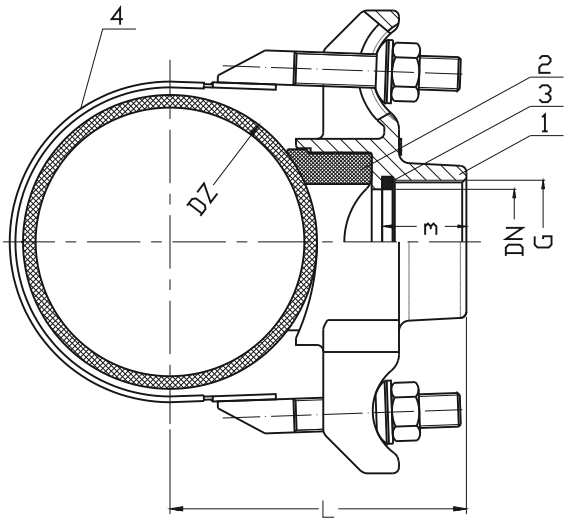

DN	G	m	Dz	L_1	Ilość opasek
[mm]	[cal]	[mm]			[szt]
50	2"	40	90-738	85+Dz/2	1

Ze względu na ciągły rozwój firmy zastrzegamy sobie prawo do modyfikacji produkowanych wyrobów.

Fabryka Armatur JAFAR SA
ul. Kadyiego 12; 38-200 Jasło
www.jafar.com.pl
telefon: +48 13 442 96 11
+48 13 442 90 41
fax: +48 13 493 95 66
+48 13 442 96 21
jafar@jafar.com.pl
export@jafar.com.pl